SAFETY CHARACTERISTICS	0
SIGNIFICANT CHARACTERISTICS	0

SURFACE PROTECTION
OBERFLAECHENSCHUTZ
PROTECTION DE SURFACE
PROTEZIONE SUPERFICI

I	JED-240-3
II	JED-256-1
III	JED-371
IV	AL . JED-259
V	RUBBER / PLASTIC
VI	JED-240-2

MEDIUM : AIR
MEDIUM : LUFT
FLUIDE : AIR
FLUIDO : ARIA

WIDTH ACROSS FLATS
SW = SCHLUESSELWEITE
SURPLATS
LARGHEZZA IN CHIAVE

THERMAL RANGE OF APPLICATION :
THERMISCHER ANWENDUNGSBEREICH : -40°C...+80°C
GAMME D'APPLICATION THERMIQUE :
CAMPO TERMICO D'APPLICAZIONE :

PORT :
ANSCHLUSS : 11
ORIFICE :
ORIFIZIO :

SERVICE BRAKING SYSTEM. WORKING PRESSURE :
BETRIEBSBREMSANLAGE. BETRIEBSDRUCK : max. 10.2 bar
SYSTEME DE FREINAGE DE SERVICE. PRESSION D'UTILISATION :
DISPOSITIVO DI FRENATURA DI SERVIZIO. PRESSIONE DI ESERCIZIO :

(TEMPORARILY :
(KURZZEITIG : max. 13 bar)
(DE COURTE DUREE :
(BREVE TEMPO SOLO :

PORT :
ANSCHLUSS : 12
ORIFICE :
ORIFIZIO :

SPRING BRAKE CYLINDER. WORKING PRESSURE :
FEDERSPEICHERZYLINDER. BETRIEBSDRUCK : max. 8.5 bar
CYLINDRE A RESSORT. PRESSION D'UTILISATION :
CILINDRO A MOLLA. PRESSIONE DI ESERCIZIO :

(TEMPORARILY :
(KURZZEITIG : max. 11 bar)
(DE COURTE DUREE :
(BREVE TEMPO SOLO :

MAIN VIEWS REFER TO DIMENSIONS ONLY
HAUPTANSICHTEN BEZIEHEN SICH NUR AUF DIE ABMESSUNGEN
VUES PRINCIPALES SE REFERENT AUX DIMENSIONS SEULEMENT
VISTE PRINCIPALI RIGUARDANO LE DIMENSIONI SOLAMENTE

POSITION OF COMPONENTS SEE REPRESENTATIONS OF VARIANTS
POSITION DER BAUTEILE SIEHE ABWANDLUNGSDARSTELLUNGEN
POSITION DES COMPOSANTS VOIR DESSINS DES VARIANTES
POSIZIONE DELLE COMPONENTI VEDERE DISEGNI DELLE VARIANTI

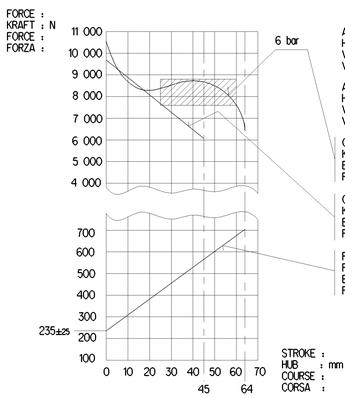

AIR VOLUME OF SERVICE BRAKE PART AT 2/3 OF ITS STROKE :
HUBVOLUMEN DES BETRIEBSBREMSTEILES BEI 2/3 HUB : ca. 0.8 dm^3
VOLUME D'AIR DU DISPOSITIF DU FREIN DE SERVICE A 2/3 DE LA COURSE :
VOLUME D'ARIA DELLA SEZIONE DI FRENO DI SERVIZIO A 2/3 DELLA CORSA :

AIR VOLUME OF SPRING BRAKE PART :
HUBVOLUMEN DES FEDERSPEICHERS : ca. 0.95 dm^3
VOLUME ENGENDRE DU DISPOSITIF DE RESSORT :
VOLUME D'ARIA DELLA SEZIONE A MOLLA :

OUTPUT FORCE OF SERVICE BRAKE PART AT
KRAFTABGABE DES BETRIEBSBREMSTEILES BEI
EFFORT DE POUSSEE DU DISPOSITIF DU FREIN DE SERVICE SOUS
FORZA DI SPINTA DELLA SEZIONE DI FRENO DI SERVIZIO PER

OUTPUT FORCE OF SPRING BRAKE PART, RELEASE PRESSURE :
KRAFTABGABE DES FEDERSPEICHERS, LOESEDRUCK : ≤ 6.0 bar
EFFORT DE POUSSEE DU DISPOSITIF RESSORT, PRESSION DE DESSERRAGE :
FORZA DI SPINTA DELLA SEZIONE A MOLLA, PRESSIONE DI RILASCIO :

FORCE OF RETURN SPRING OF SERVICE BRAKE PART
RUECKSTELLKRAFT DER FEDER DES BETRIEBSBREMSTEILES
EFFORT DU RESSORT DE RAPPEL DU DISPOSITIF DU FREIN DE SERVICE
FORZA DELLA MOLLA DI RITORNO DELLA SEZIONE DI FRENO DI SERVIZIO

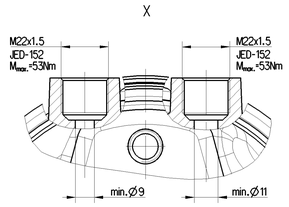

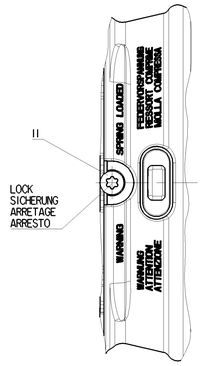

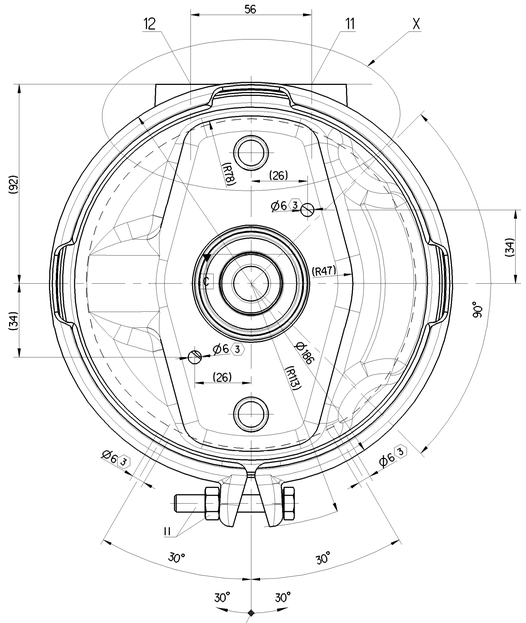

① SEALING SURFACE
DICHTFLAECHE
SURFACE D'ETANCHEITE
SUPERFICIE DI TENUTA

② ADMISSIBLE DEFLECTION OF PISTON IN EVERY DIRECTION :
ZULAESSIGE KOLBENAUSLENKUNG IN ALLE RICHTUNGEN : max. 4°
DEVIATION ADMISSIBLE DU PISTON DANS TOUTES LES DIRECTIONS :
DEFLESSIONE AMMISSIBILE DEL PISTONE IN OGNI DIREZIONE :

③ OPEN BREATHER HOLE
ATMUNGSBOHRUNG OFFEN
TROU DE RESPIRATION OUVERT
FORO DI RESPIRAZIONE APERTO

④ VERTICAL POSITION PERMISSIBLE
VERTIKALE LAGE ZULASSIG
POSITION VERTICALE ADMISE
POSIZIONE VERTICALE AMMESSA

DELIVERY
ANLIEFERUNG
LIVRAISON
FORNITURA

[X] RELEASE POSITION
LOESESTELLUNG
POSITION DE DESSERRAGE
POSIZIONE DI RILASCIO

[ ] DRIVING POSITION
FAHRTSTELLUNG
POSITION DE MARCHE
POSIZIONE DI MARCIA

( ) AUXILIARY DIMENSION
HILFSMASS
DIMENSION AUXILIAIRE
DIMENSIONE AUSILIARIA

TO BE INSTALLED WITH LOWER BREATHER HOLE OPEN :
IM EINBAUZUSTAND UNTERE ATMUNGSBOHRUNG GEOEFFNET : ④
A MONTER AVEC LE RENIFLARD INFERIEUR OUVERT :
INSTALLAZIONE: CON IL FORO DI SFIATO INFERIORE APERTO :

DRIVING POSITION. TIGHTENING WITH :
FAHRTSTELLUNG. ANZIEHEN MIT : $M=25^{+20}_{0}$Nm
POSITION DE CONDUITE. SERRAGE AVEC :
POSIZIONE DI MARCIA. SERRAGGIO CON :

RELEASE POSITION. RELEASING WITH :
LOESESTELLUNG. LOESEN MIT : $M_{max.}$=80Nm
POSITION DE DESSERRAGE. DESSERRAGE AVEC:
POSIZIONE DI RILASCIO. DISSERRAGGIO :

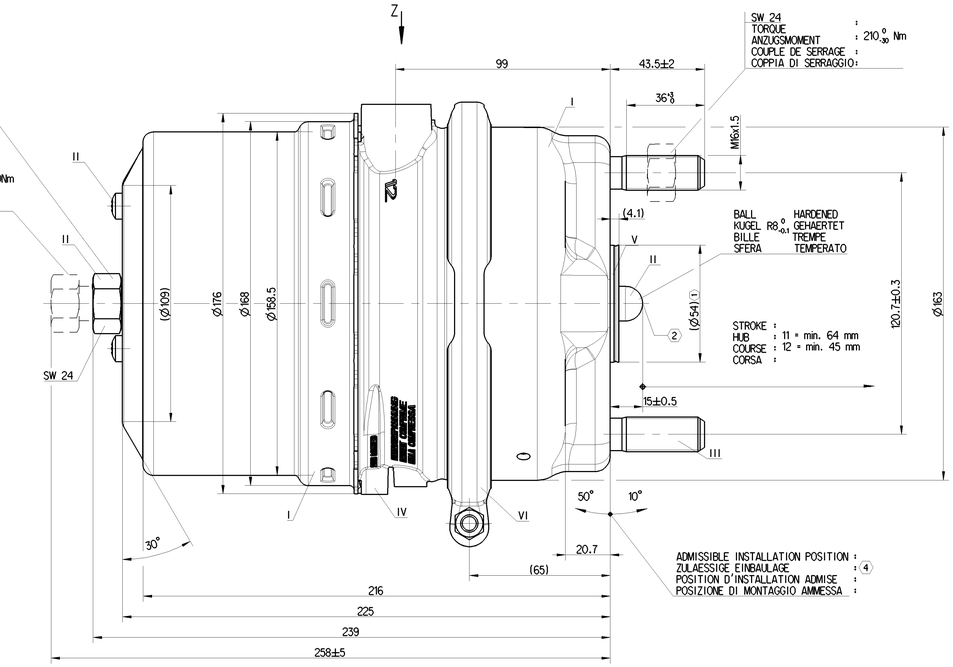

VARIANT
ABWANDLUNG
VARIANTE
VARIANTE

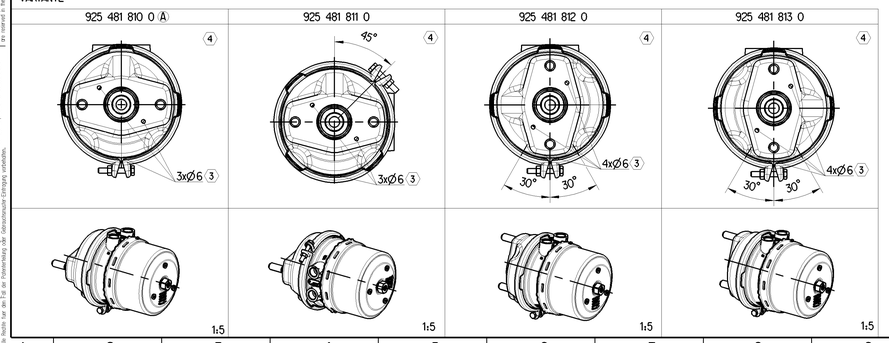

925 481 813 0	7.60
925 481 812 0	7.60
925 481 811 0	7.60
925 481 810 0	7.60
WABCO	MASS GEWICHT MASSE MASSA [kg] ⑤

General Specification: JED-334-1 , Size ISO 14405 LP
Further Technical Data:925 481 819 0
Doc. Code:035 Sheet: 01 To: 05

General Tolerances JED-261

Class		Range of Nominal Dimensions (in mm)				
		> 0 ≤ 6	> 6 ≤ 30	> 30 ≤ 180	> 180 ≤ 400	> 400
Fine		0.5	1.0	1.5	2.0	
Medium	X	1.0	2.0	3.0	4.0	±3°
Coarse		2.0	3.5	5.0	6.5	

Tapped Holes acc. JED-152
① Tolerance Class Applied Crossmarked

Copyright WABCO®

Date	Order	Signature
2019-05-16	Kishore R	
2019-05-17	Shanmugam S	
Thomas Bitsing		

WABCO
TRISTOP®-CYLINDER
TRISTOP®-ZYLINDER
CYLINDRE-TRISTOP®
CILINDRO-TRISTOP®
24/16

Mass	Scale	Material No.	Date of first issue: 2019-05-05
⑤ kg	1:1 (2:1;1:5)	925 481 819 0	Doc.Code: 053 Language: ML Sheet: 1/1
Size: A 0	CAD System: CREO		

ECN No.	Revision	Techn. Resp.	Replaced for
501609	1x A	5400_AM	-

100mm

Tale Documento, la riproduzione e/o diramazione, tale modifiche ed comunicazione ad altri terzi, nel rispetto delle norme vigenti. Questo documento contiene informazioni proprietarie. Qualsiasi uso improprio o parziale deve essere autorizzato dalla WABCO. Questo documento è stato creato per uso interno. Il suo utilizzo è consentito solo nella sede di WABCO. Tale documento non può essere diffuso a terzi senza autorizzazione scritta. Questo documento contiene informazioni proprietarie. Qualsiasi uso improprio o parziale deve essere autorizzato dalla WABCO. Questo documento è stato creato per uso interno. Il suo utilizzo è consentito solo nella sede di WABCO. Tale documento non può essere diffuso a terzi senza autorizzazione scritta.