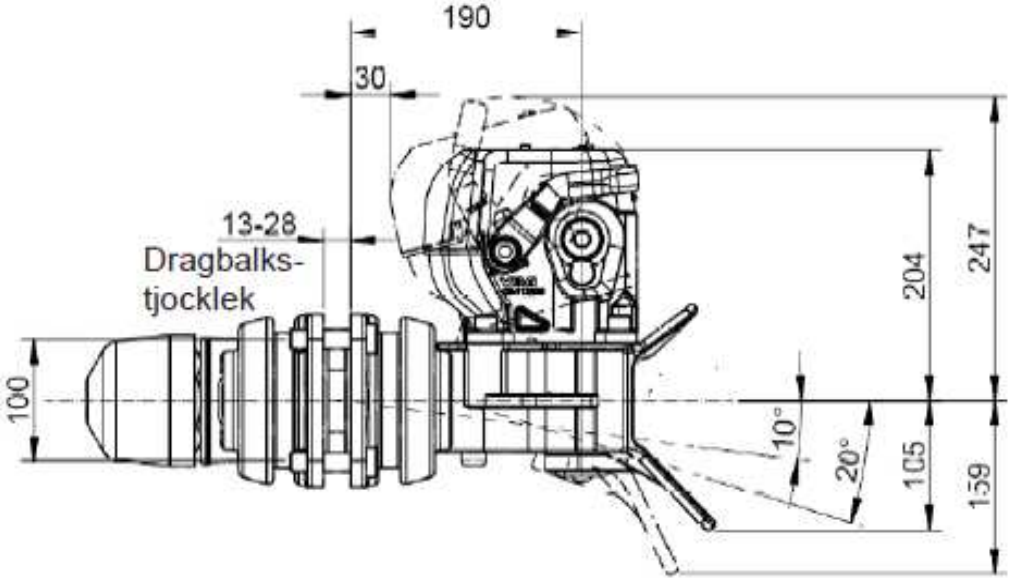

Vid vridningar upp till 40° återgår kopplingen till normal position efter avlastning. Vid olyckshändelse kan kopplingen rotera 360° i sin infästning.

Generell tolerans +/- 10 mm.

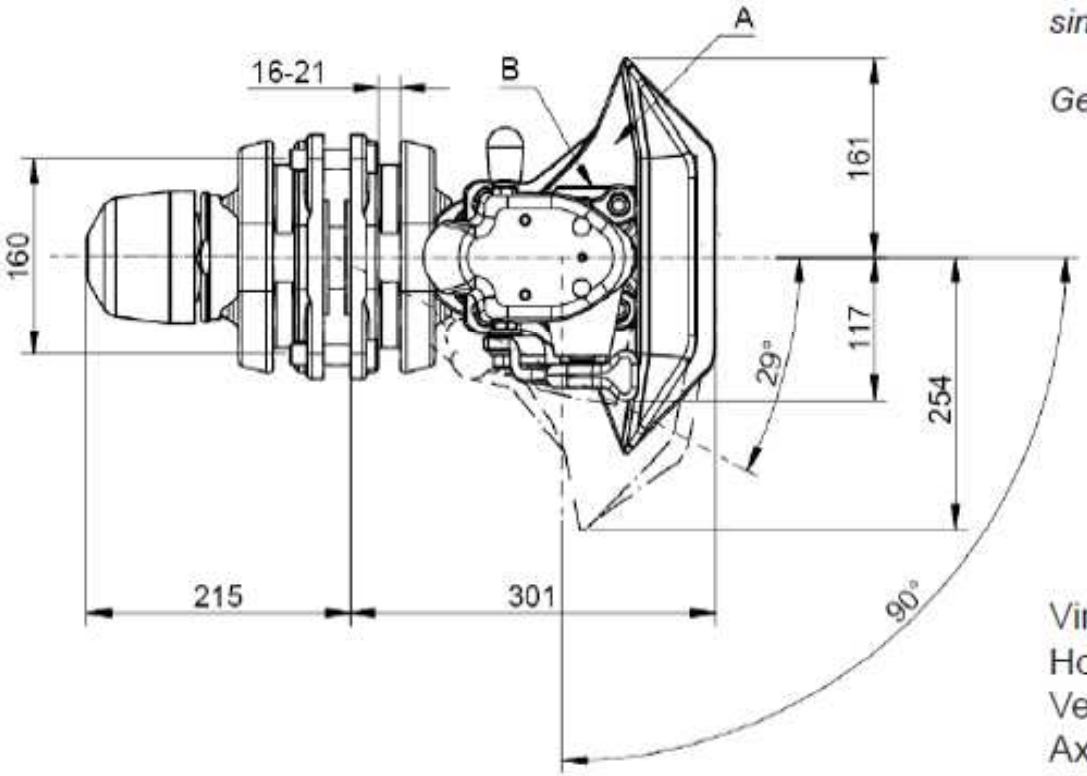

Vinkelutslag för dragögla

Horisontellt	± 94°
Vertikalt	± 45°
Axialt	± 40°